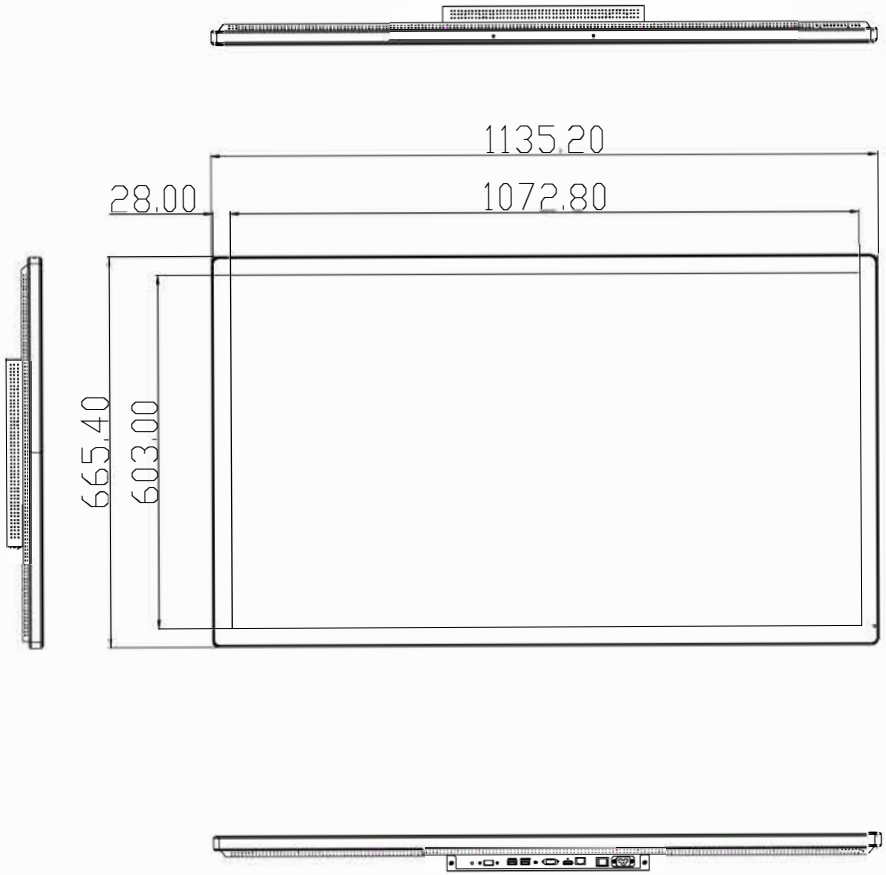
1135.20
28.00
1072.80
665.40
603.00

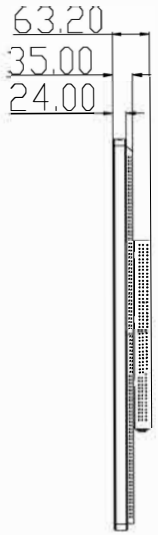
63.20
35.00
24.00

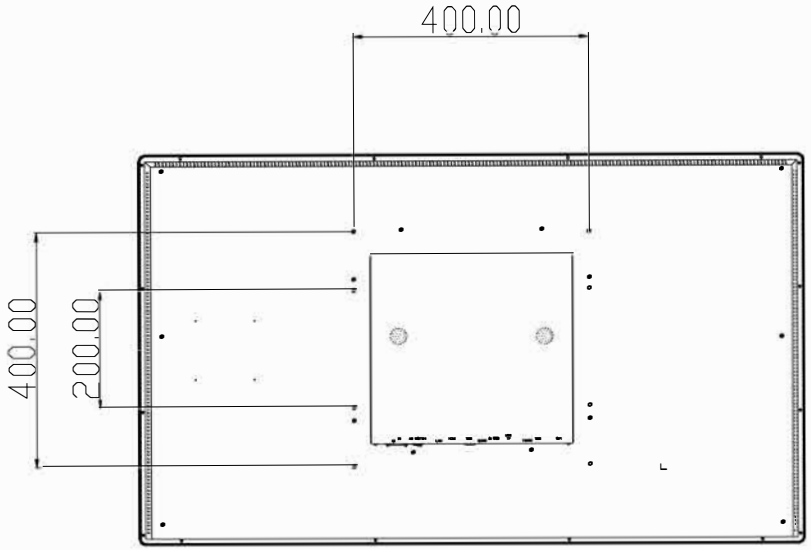
400.00
400.00
200.00